ВКИА.711171.013

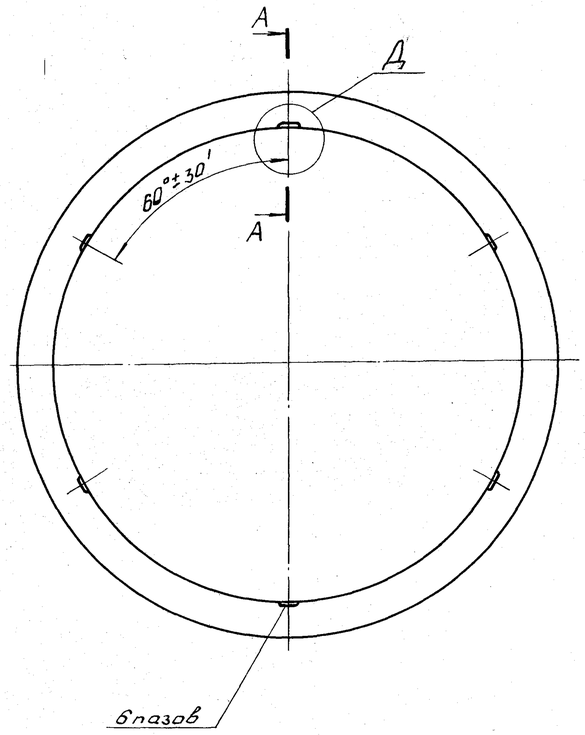

А-А
М1:1

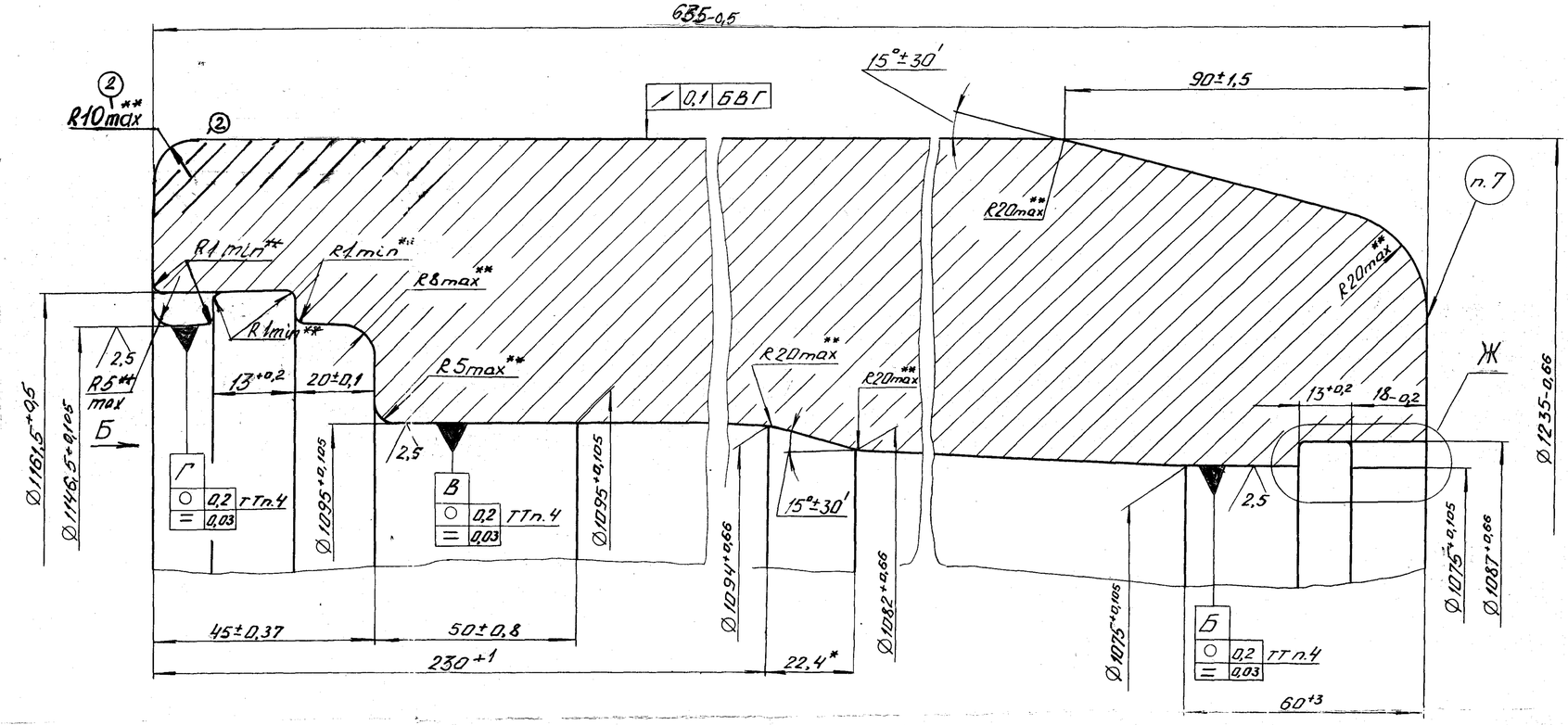

Д
М1:1

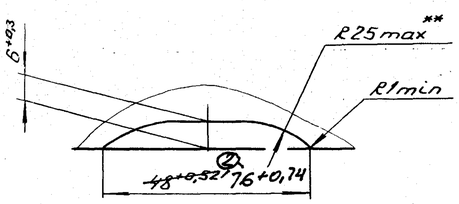

Ж
М1:1

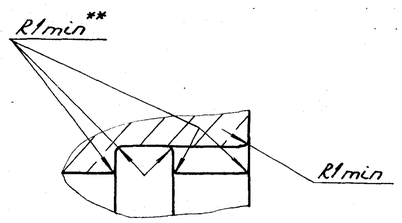

Е
М1:1

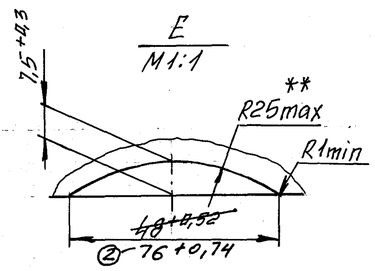

Б

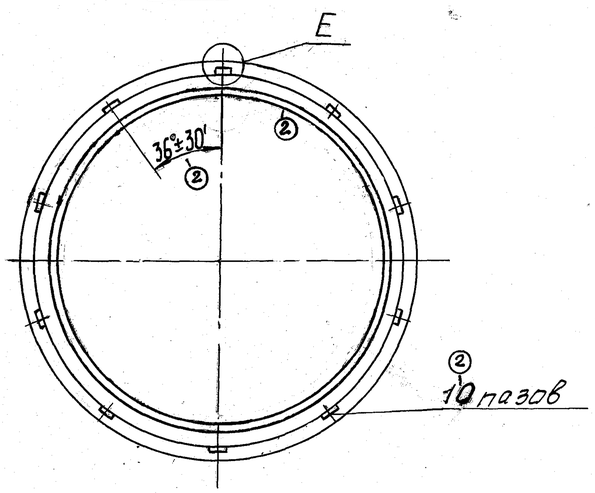

1. Механические свойства материала (на тангенциальных образцах)
   Предел текучести, МПа наружных ≥ 961 (кгс/мм² ≥ 98)
   внутренних ≥ 1128 (кгс/мм² ≥ 115)
   Относительное удлинение (при $\ell = 5d$) % ≥ 20
   Магнитная проницаемость $\mu K \leq 1{,}1$
   Прочие требования к поковке по ТУ24.00.4821-89 для 6 группы прочности.
2.* Размеры для справок.
3.** Размеры обеспеч. инстр.
4. При измерении на станке овальность - в пределах допуска
5. В местах выхода пазов в канавку и на торец кольца скруглить кромки радиусом R 0,5 min мм.
6. Риски, царапины и забоины недопустимы.
7. Маркировать электрографом (ток 3 ампер 20 вольт) - ① ~~водным раствором щавелевой кислоты с медным купоросом~~, №плавки, №поковки, №заводского заказа и место установки (ст. турбины - Т, ст. контактных колец - К).
8. После окончательной обработки произвести дефектоскопию методом цветной пробы.
9. Провести ультразвуковой контроль заготовок, не прошедших УЗК у изготовителя, на заводе заказчике.

Изм	Лист	N докум.	Подп.	Дата	ВКИА. 711 171. 013			
2		ВК541-11		5.10.92	Кольцо (бандажное)	Лит.	Масса	Масшт.
1		ВК281-05		2.12.92			1328	1:10
Разраб.		Пошлайко		23.02.94		Лист	Листов 1	
Пров.		Мозгов						
Т.контр.		Шестакова		18.03.94	Заготовка бандажного кольца Б-12Х18АГ18-Ш ТУ24.00.4821-89			
Зав.сект.		Муравлев		28.02.94				
Н.контр.								
Утв.		Вокуреенский		27.02.94				

Перв. прим. ВКИА 684252023
Справ. N ТФ 110-2
Подп. и дата
Инв. N дуб.
Вз. инв. N
Подп. и дата
Инв. N подл.