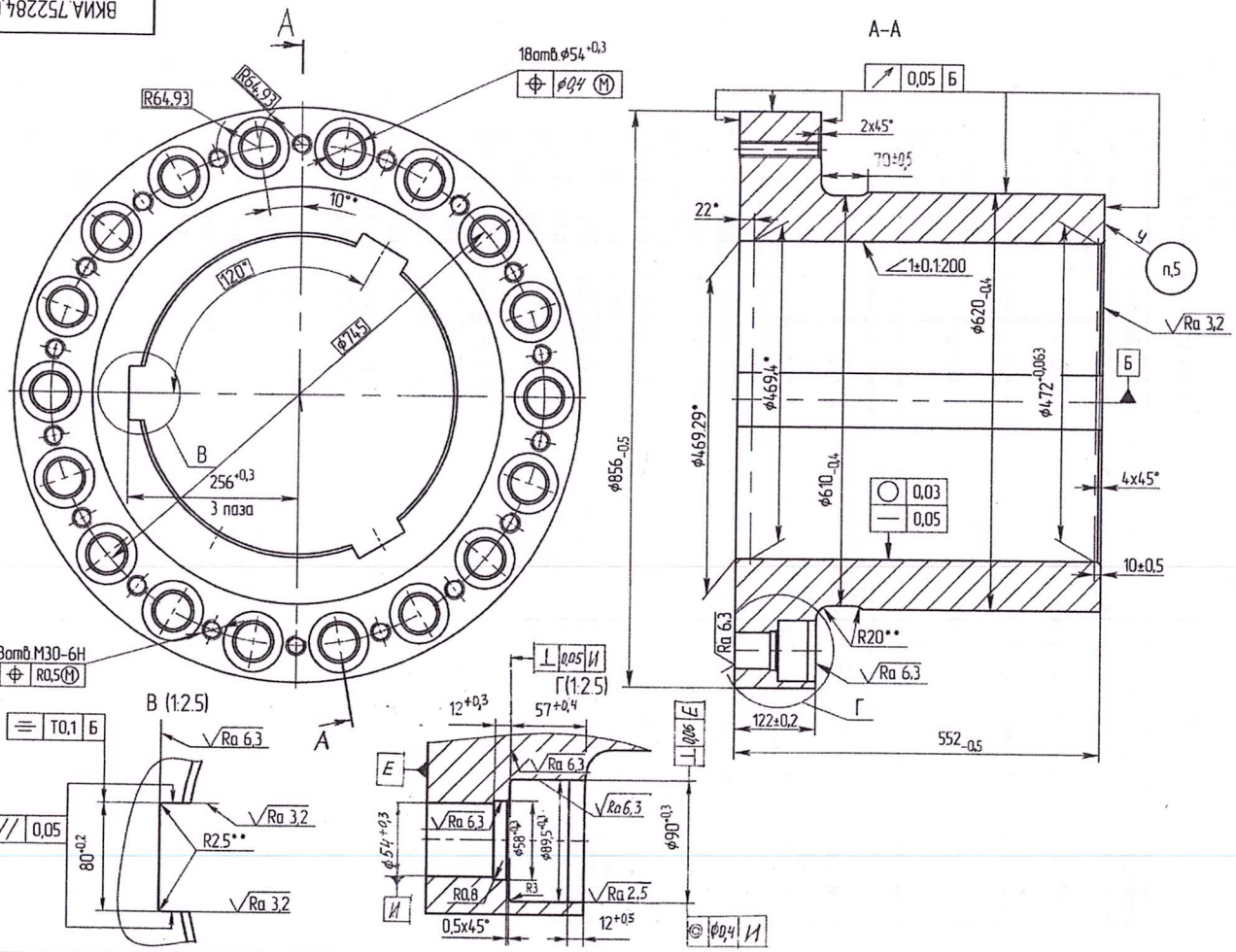

Ra 2,5 (√)

1. Механические свойства материала
   предел текучести МПа (кг/мм²) ≥ 735 (750)
   относительное удлинение % (при l_0 =5d) ≥ 12
   относительное сужение % (при l_0 =5d) ≥ 35
2. *Размеры для справок.
3. **Размер обеспеч. инстр.
4. Острые кромки скруглить R0.5 мм.
5. Маркировать № плавки, № поковки, № заводского заказа по инструкции ОВК.419.003-2018 шрифтом 8 Пр3 ГОСТ 26.020-80
6. Прочие требования к материалу по ГОСТ8479-70

					ВКИА.752284.038			
Изм.	Лист	№ докум.	Подп.	Дата	Полумуфта	Лит.	Масса	Масштаб
Разраб.		Чепелюкова				0₁	770	15
Пров.		Мозгов						
Т.контр.		Горошко				Лист	Листов 1	
Н. контр.		Брысаева			Поковка Гр V КП 735 ГОСТ8479-70 38ХН3МФА ГОСТ 4543-2016			
Утв.		Швецов						

Копировал Формат А4х3

ВКИА.752284.038

Перв. примен. ВКИА.684264.004

Справ. № ТВВ-315-293

Подп. и дата | Инв. № дубл. | Взам. инв. № | Подп. и дата | Инв. № подл.